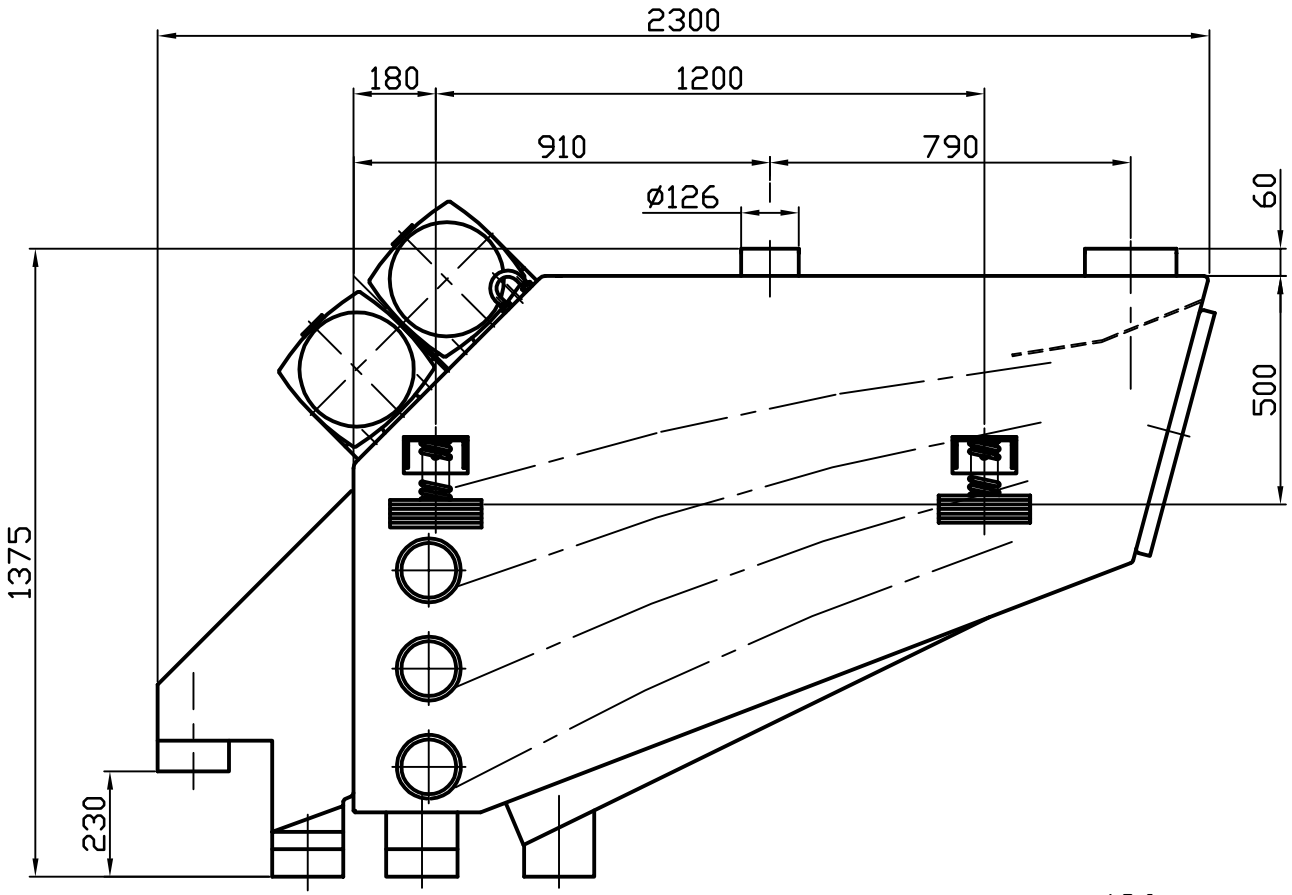

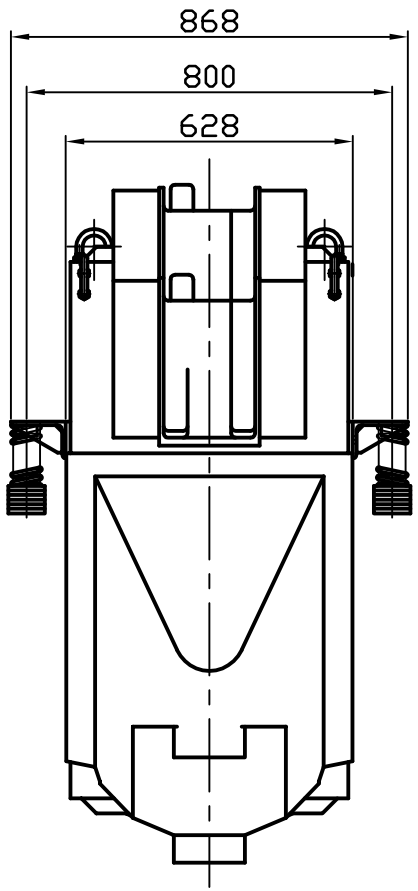

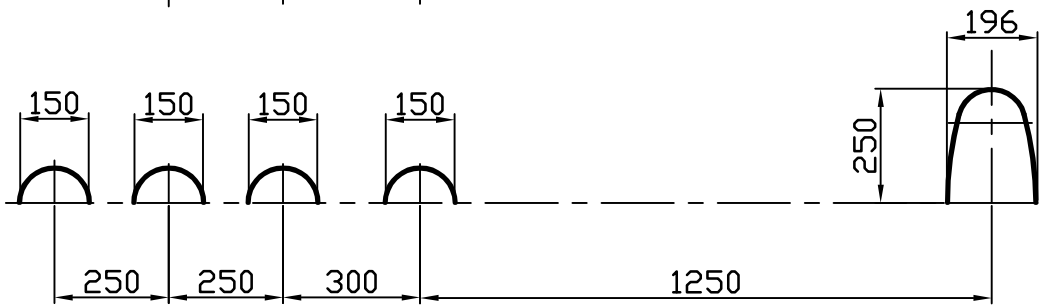

KLASSIERER A05-4-10

Siebfläche: 4 x 0,65 m²

Gewicht: 375 kg

Für diese technischen Unterlagen behalten wir uns alle Rechte vor.
© 2006 noma - Siebtechnik

D 42555 Velbert-Langenberg Auf der Egge 9a
Internet: http://www.noma-siebtechnik.de
E-mal:info@noma-siebtechnik.de